Asennusesimerkki

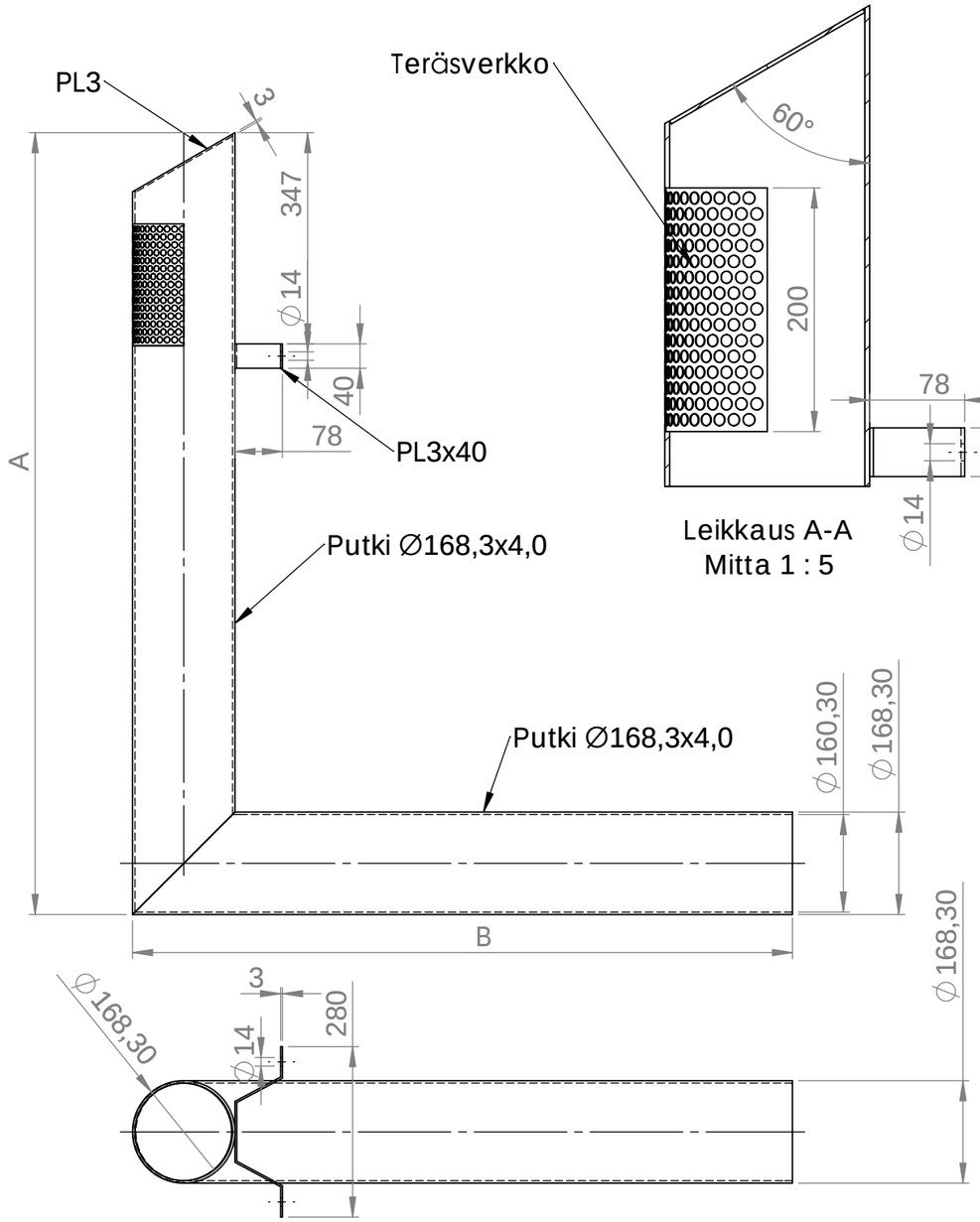

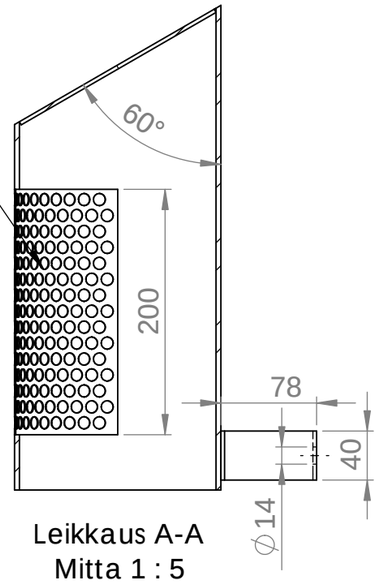

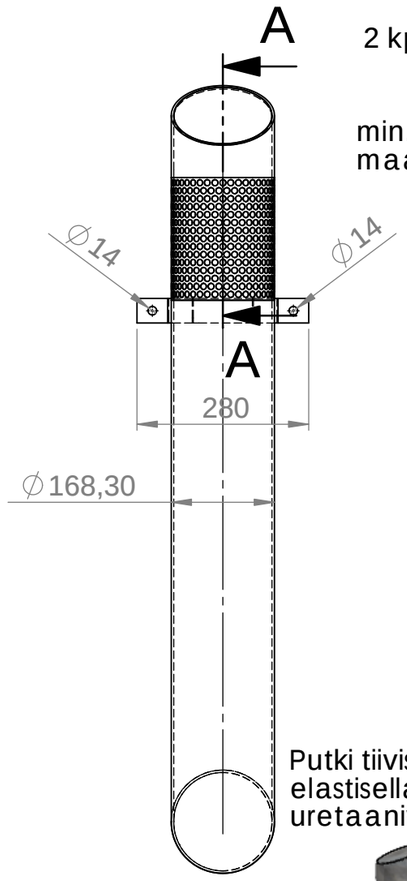

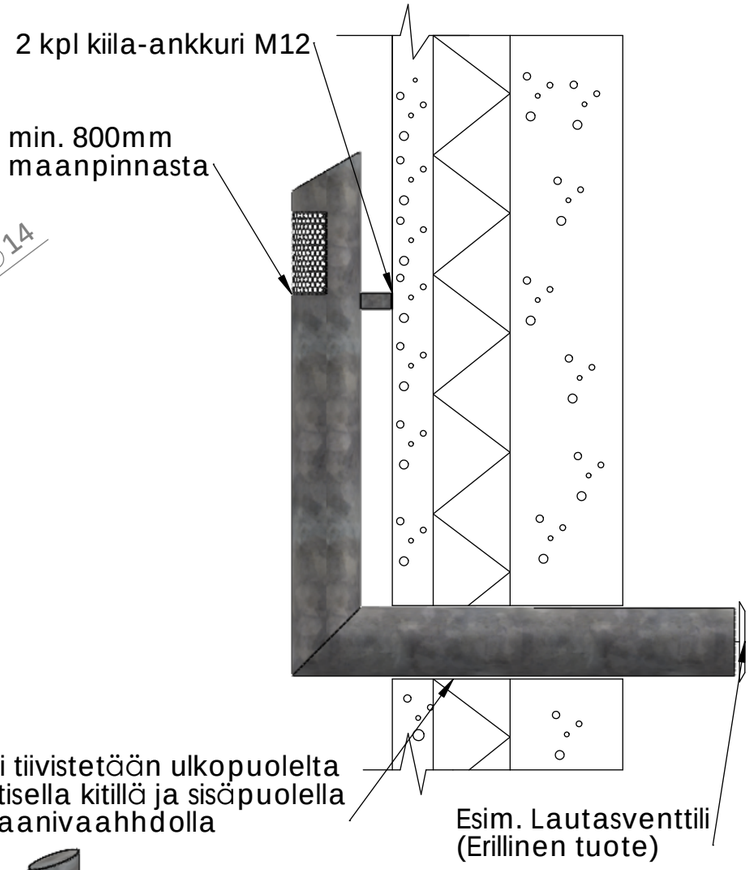

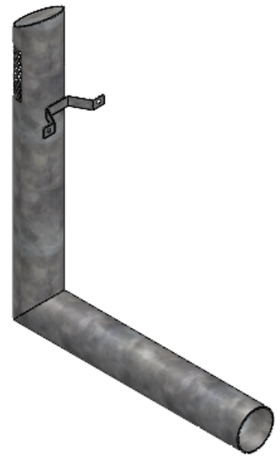

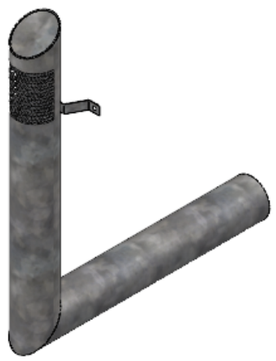

Tilausesimerkki: TP-6-1200-1000

Malli	A, mm	B, mm	YHT, kpl
TP-6			
TP-6			
TP-6			

Teräsel

Tuote:	Tuotenimi:
Tuuletusputki	TP-6
Kohde: Yleispiirustus	

www.terasel.fi	Mittakaava:1:10	Sivu 1 / 1	A3

Tämä asiakirja on luottamuksellinen ja yksinomaan Teräsel Oy:n omaisuutta.
Asiakirjaa saa käyttää yksinoikeudella ainoastaan tarkoitettu vastaanottaja.
Mitään tämän asiakirjan osaa ei saa jäljentää tai levittää missään muodossa tai
millään tavalla (sähköisesti, mekaanisesti, valokopioimalla tai muuten) ilman Teräsel Oy: n etukäteen antamaa kirjallista lupaa.